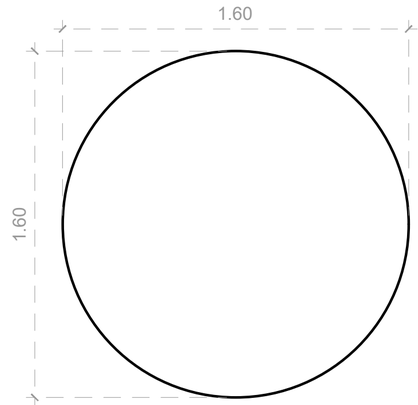

01 PLANTA BAIXA
esc: 1:20

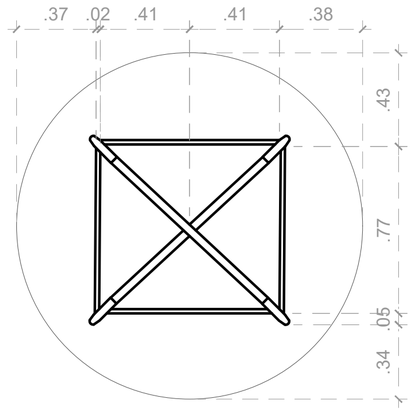

02 PLANTA BAIXA ESTRUTURA
esc: 1:20

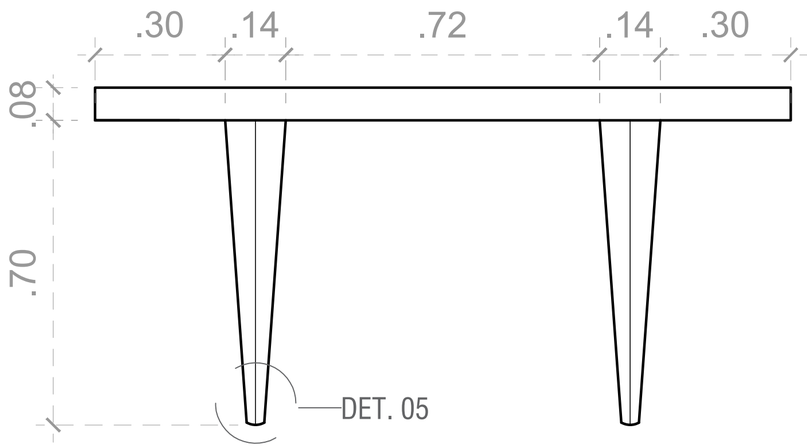

03 VISTA FRONTAL
esc: 1:20

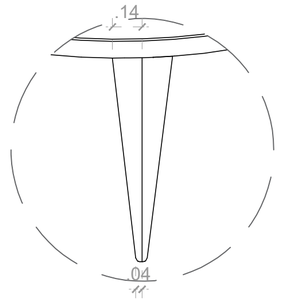

05 DET. PÉS
esc: 1:20

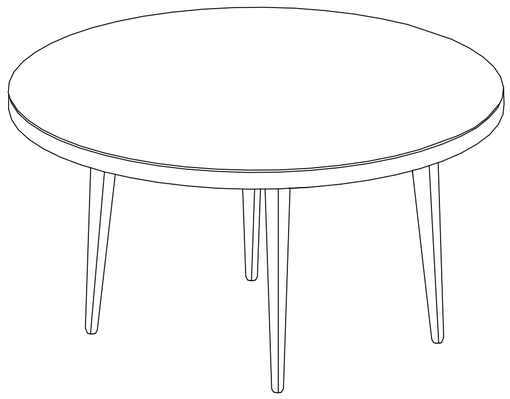

04 ISOMETRIA
esc: 1:20



MESA DE LEITURA COLETIVA REDONDA, COM QUATRO PÉS PALITOS E TRAVAMENTOS LATERAIS, LONGITUDINAIS E CENTRAL EM FORMATO DE "X"

DIMENSÕES: 0,78 x 1,60 M

MATERIAL: MADEIRA E VIDRO

LEVANTAMENTO DE MOBILIÁRIO DO PALÁCIO GUSTAVO CAPANEMA

CONTEÚDO
PROJETO EXECUTIVO DA MESA DE LEITURA TIPO 06 - PGC - ML - 4

PROJETO 914BRZ1157 EDUCAÇÃO DE QUALIDADE NO BRASIL: POR UMA EDUCAÇÃO INCLUSIVA, EQUITATIVA E DE QUALIDADE, COM OPORTUNIDADES DE APRENDIZAGEM PARA TODOS.

CONTRATO UNESCO SA-129/2025

AUTOR: YRVIN DUARTE

DATA
13/04/2025

ESCALA
INDICADO

FOLHA